Nikon with WARRANTY

NIKKOR

NIKKOR Z 50mm f/1.2 S

En User's Manual (with Warranty)
De Benutzerhandbuch (inkl. Garantiebeleg)
Fr Manuel d'utilisation (avec garantie)
Nl Gebruikshandleiding (met garantie)
It Manuale d'uso (con garanzia)
Es Manual del usuario (con garantía)
Pt Manual do Utilizador (com Garantia)

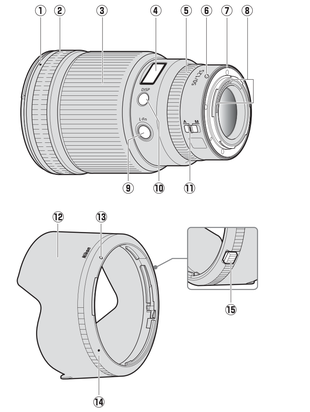

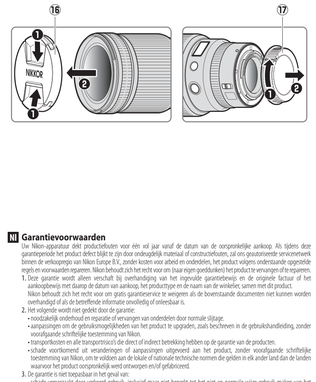

Printed in Thailand
7MMA437E-05

NIKON CORPORATION

CE UK CA

Nikon Europe Service Warranty Card

Model name/Produkt/ Nom du modèle/Modelnaam/ Nome del modello/ Nombre del modelo/ Nome do modelo	NIKKOR Z 50mm f/1.2 S
Serial No./Seriennummer/ Numéro de série/Serienr./ N. di serie/Núm. de serie/ Nº. de série	
Purchase date/Kaufdatum/ Date d'achat/Aankoopdatum/ Data di acquisto/Fecha de compra/ Data de compra	
Name and address of customer/Name und Adresse des Käufers/Nom et adresse du client/ Naam en adres van klant/Nome e indirizzo del cliente/Nombre y dirección del cliente/ Nome e morada do cliente	
Dealer/Händler/Revendeur/Dealer/Rivenditore/Proveedor/Revendedor	
Distributor/Distributor/Distributeur/Distributeur/Distributore/Distribuidor/Distribuidor	Nikon Europe B.V. The Garden, Stroombaan 14, 1181 VX Amstelveen, The Netherlands
Manufacturer/Hersteller/Fabricant/Fabrikant/Produttore/Fabricante/Fabricante	NIKON CORPORATION Shinagawa Intercity Tower C, 2-15-3, Konan, Minato-ku, Tokyo 108-6290 Japan

SAMPLE

En Warranty Terms
Your Nikon equipment is guaranteed against any manufacturing defects for one full year from the date of original purchase. If during this period of guarantee the product proves defective due to improper material or workmanship, our authorized service network within the sales territory of Nikon Europe B.V. will, upon proof of purchase, repair the product in the terms and conditions set as below. Nikon reserves the right (at its sole discretion) to replace or repair the product.
1. This warranty is only provided upon presentation of the completed warranty card and original invoice or purchase receipt indicating the date of purchase, product type and dealer's name, together with the product.
Nikon reserves the right to refuse free-of-charge warranty service if the above documents cannot be presented or if the information contained in it is incomplete or illegible.
2. This warranty will not cover:
• necessary maintenance and repair or replacement of parts due to normal wear and tear.
• modifications to upgrade the product from its normal purpose as described in user manuals, without the prior written consent of Nikon.
• damages costs and all risks of transport relating directly or indirectly to the warranty of the products.
• any damage resulting from modifications or adjustments which may be made to the product, without the prior written consent of Nikon, in order to comply with local or national technical standards in force in any other country than the ones for which the product was originally designed and/or manufactured.
3. The warranty will not be applicable in the case of:
• damage caused by misuse including but not limited to failure to use the product for its normal purpose or according to the user instructions on the proper use and maintenance, and to installation or use of the product inconsistent with the safety standards in force in the country where it is used.
• damage caused by accidents including but not limited to lightning, water, fire, misuse or neglect.
• alteration, defacing, illegibility or removal of the model or serial number on the product.
• damage resulting from repairs or adjustments which have been conducted by unauthorized service organizations or persons.
• defects in any system into which the product is incorporated or with which it is used.
4. This service warranty does not affect the consumer's statutory rights under applicable national laws in force, nor the consumer's right against the dealer arising from their sales/purchase contract.
Notice: An overview of all authorized Nikon Service Stations can be found online by following this Link
https://www.europe-nikon.com/service/

De Garantiebestimmungen
Für Ihr Nikon-Gerät übernehmen wir bei allen Herstellungsfehlern ein volles Jahr Garantie ab dem nachweisbaren Kaufdatum. Sollte das Produkt während dieser Garantiezeit aufgrund von Material- oder Verarbeitungsfehlern Mängel aufweisen, wird es von autorisierten Kundendienstnetz im Verkaufsgebiet von Nikon Europe B.V. ohne Berechnung von Ersatzteilen- oder Arbeitskosten zu den untenstehenden Bedingungen repariert. Nikon behält sich das Recht vor, das Produkt nach freiem Ermessen zu reparieren oder durch ein neues zu ersetzen.
1. Diese Garantie gilt nur, wenn zusammen mit dem Produkt die ausgefüllte Garantiekarte und die Originalrechnung bzw. der Kaufvertrag vorgelegt werden, auf denen das Kaufdatum, das Produkt und der Name des Händlers vermerkt sind.
Wenn diese Belege nicht vorgelegt werden oder unvollständig bzw. unleserlich ausgefüllt sind, behält sich Nikon das Recht vor, die kostenlose Garantieleistung zu verweigern.
2. Diese Garantie schließt nicht ein:
• Wartungs- oder Reparaturarbeiten bzw. den Austausch von Teilen aufgrund normaler Abnutzungserscheinungen.
• Änderungen, mit denen das Produkt gegenüber seinem üblichen, in den Bedienungsanleitung beschriebenen Verwendungszweck aufgerüstet wird, sofern diese Änderungen nicht zuvor von Nikon schriftlich genehmigt wurden.
• Kürzriche direkt oder indirekt mit der Garantieleistung verbundenen Transportkosten und -risiken.
• jegliche Schäden aufgrund von Änderungen oder Anpassungen, mit denen das Produkt ohne vorherige schriftliche Genehmigung durch Nikon an zirkiche oder nationale technische Standards eines Landes angeglichen wird, das nicht zu dem Landen gehört, für die das Produkt ursprünglich konstruiert bzw. hergestellt wurde.
3. Die Garantie erlischt bei:
• Schäden durch unsachgemäßen Gebrauch, einschließlich aber nicht beschränkt auf Schäden durch Verwendung des Produktes für nicht vorgesehene Zwecke oder unter Missachtung der Hinweise in der Bedienungsanleitung über Gebrauch und Wartung des Produkts, ebenso Schäden durch Installation bzw. Verwendung des Produktes unter Missachtung der gültigen Sicherheitsstandards des Landes, in dem das Produkt verwendet wird.
• Schäden durch Unfälle, einschließlich aber nicht beschränkt auf Blitzschlag, Wasser, Feuer, unsachgemäßen oder unvorsichtigen Gebrauch.
• Veränderte, unleserlich gemachten oder beseitigter Modell- oder Seriennummer auf dem Produkt.
• Schäden aufgrund von Reparaturen oder Anpassungen durch nicht autorisierte Kundendienstzentren oder Personen.
• Mängeln des Systems, in welches das Produkt integriert oder mit dem es benutzt wird.
4. Die vorstehende Garantie beeinflusst nicht die gesetzlichen Rechte des Verbrauchers und die Ansprüche des Verbrauchers gegenüber dem Händler aufgrund des Kaufvertrages bleiben von dieser Kundendienstgarantie unberührt.
Hinweis: Eine Übersicht über alle autorisierten Nikon Service Points ist online über den folgenden Link verfügbar:
https://www.europe-nikon.com/service/

Fr Conditions de la garantie
Votre matériel Nikon est garanti contre tout vice de fabrication pendant une année entière à compter de la date initiale d'achat. Si au cours de cette période de garantie, le produit s'avère défectueux en raison de matériaux ou de fabrication inadéquats, notre réseau de réparateurs agréés, situé sur le territoire des ventes de Nikon Europe B.V., réparera le produit sans facturer les pièces et la main d'œuvre, selon les modalités et conditions telles que définies ci-dessous. Nikon se réserve le droit (selon sa seule appréciation) de remplacer ou de réparer le produit.
1. Cette garantie n'est accordée que sur présentation avec le produit à réparer de la carte de garantie remplie et de la facture ou du reçu d'origine, indiquant la date d'achat, le type de produit et le nom du revendeur.
Nikon se réserve le droit de refuser d'effectuer une réparation sous garantie gratuitement si les documents mentionnés ci-dessus ne peuvent être présentés ou si les informations indiquées sont incomplètes ou illisibles.
2. Cette garantie ne couvre pas :
• l'entretien et la réparation nécessaires ou le remplacement de pièces dus à l'usure et à l'usage normaux.
• les modifications visant à améliorer le produit achevé tel qu'indiqué dans les manuels d'utilisation, sans l'accord écrit préalable de Nikon.
• les frais de transport et tous les risques de transport liés directement ou indirectement à la garantie des produits.
• les dérèglements résultant de modifications ou d'adaptations susceptibles d'être effectuées sur le produit, sans l'accord écrit préalable de Nikon, dans le but de se conformer à des normes techniques locales ou nationales en vigueur dans des autres que celui pour lesquels le produit a été conçu et/ou fabriqué à l'origine.
3. La garantie n'est pas applicable dans les cas suivants :
• détériorations provoquées par une mauvaise utilisation, y compris mais non exclusivement (1) une utilisation inappropriée du produit ou de respecter pas les instructions relatives à l'utilisation et à l'entretien, et (2) une installation ou une utilisation du produit non conformes aux normes de sécurité en vigueur dans le pays où il est utilisé.
• détériorations provoquées par des accidents, y compris mais non exclusivement, par la foudre, l'eau, le feu, une mauvaise utilisation ou une négligence.
• modification, déformation, illisibilité ou suppression du nom de modèle ou du numéro de série indiqués sur le produit.
• détériorations résultant de réparations ou d'adaptations effectuées par des réparateurs (organisations ou personnes) non agréés.
• défaillances des systèmes dans lesquels le produit est intégré ou avec lesquels il est utilisé.
4. Cette garantie de réparation n'affecte pas les droits statutaires du consommateur prévus par les lois nationales en vigueur, ni les droits du consommateur face au revendeur, découlant de leur contrat de vente/achat.
Avis : un aperçu de tous les centres de réparation Nikon agréés est disponible en ligne sur le site suivant
https://www.europe-nikon.com/service/

Nl Garantievoorwaarden
Uw Nikon-apparatuur geldt productfouten voor één vol jaar vanaf de datum van de originele aankoop. Als tijdens deze garantieperiode het product defect blijkt te zijn door ondeugdelijk materiaal of constructiefouten, zal ons geautoriseerde servicenetwerk binnen de verkoopregio van Nikon Europe B.V., zonder kosten voor arbeid en onderdelen, het product volgens onderstaande opgesomde regels en voorwaarden repareren. Nikon behoudt zich het recht voor om (naar eigen goeddunken) het product te vervangen of te repareren.
1. Deze garantie wordt alleen verschuldigd bij overhandiging van het originele garantiebewijs en de originele factuur of het aankoopbewijs met daarop de datum van aankoop, het producttype en de naam van de winkelier, samen met dit product.
Nikon behoudt zich het recht voor om gratis garantieservice te weigeren als de bovenstaande documenten niet kunnen worden overhandigd of als de betreffende informatie onvolledig of onleesbaar is.
2. Het volgende wordt niet gedekt door de garantie:
• noodzakelijk onderhoud en reparatie of vervangen van onderdelen door normale slijtage.
• aanpassingen om de gebruiksmogelijkheden van het product te upgraden, zoals beschreven in de gebruiksaanwijzing, zonder voorafgaande schriftelijke toestemming van Nikon.
• transportkosten en alle transportrisico's die direct of indirect betrekking hebben op de garantie van de producten.
• schade voortkomend uit veranderingen of aanpassingen uitgevoerd aan het product, zonder voorafgaande schriftelijke toestemming van Nikon, om te voldoen aan de lokale of nationale technische normen die gelden in elk ander land dan de landen waarvoor het product oorspronkelijk werd ontworpen en/of gefabriceerd.
3. De garantie is niet toepasbaar in het geval van:
• schade veroorzaakt door verkeerd gebruik, inclusief maar niet beperkt tot het niet op normale wijze gebruik maken van het product of volgens de gebruiksinstructies; niet daarin het juiste gebruik en onderhoud, en installatie of gebruik van het product in strijd met de veiligheidsnormen de gelden in het land waar het product wordt gebruikt.
• schade veroorzaakt door ongelukken, inclusief maar niet beperkt tot blikseem, water, brand, onjuiste gebruik of verwaarlozing.
• aanpassing, schending, onleesbaarheid of verwijdering van het model- of serienummer op het product.
• schade voortkomend uit reparaties of aanpassingen die zijn uitgevoerd door niet-erkende serviceorganisaties of personen.
• defecten in systemen waarin het product is ingebouwd of waarmee het wordt gebruikt.
4. Deze servicegarantie heeft geen betekking op de wettelijke rechten van de klant volgens de geldende van toepassing zijnde nationale wetten of het recht van de klant tegenover de winkelier als gevolg van hun verkoop/aankoopcontract.
Kennisgeving: Een overzicht van alle erkende Nikon-servicestations zijn online te raadplegen via de volgende link
https://www.europe-nikon.com/service/

It Termini di garanzia
Questo apparecchio Nikon è garantito contro eventuali difetti di fabbricazione per un periodo di un anno al massimo a partire dalla data di acquisto originale. Se durante questo periodo di garanzia, il prodotto si dimostra difettoso a causa di materiali o lavorazione non appropriati, la rete nei di assistenza tecnica autorizzata dell'entità commerciale di Nikon Europe B.V. provvederà, senza alcun addebito per la manodopera e i componenti, a riparare il prodotto in base a termini e alle condizioni stabilite di seguito. Nikon si riserva il diritto (a sua esclusiva discrezione) di sostituire o riparare il prodotto.
1. Questa garanzia è disponibile solo dietro presentazione della scheda di garanzia compilata e della fattura o ricevuta di acquisto originale indicante la data di acquisto, il tipo di prodotto e il nome del rivenditore, insieme al prodotto.
Nikon si riserva il diritto di rifiutare il servizio di garanzia gratuito se i documenti sopra riportati non possono essere presentati o se le informazioni in essi contenute sono incomplete o illegibili.
2. Questa garanzia non copre:
• la manutenzione necessaria e la riparazione o sostituzione di componenti dovuta alla normale usura.
• modifiche per ripualificare il prodotto dal suo normale scopo, così come descritto nei manuali d'uso, senza la previa autorizzazione scritta da parte di Nikon.
• i costi di trasporto e tutti i rischi di trasporto relativi, direttamente o indirettamente, alla garanzia dei prodotti.
• qualunque danno provocato da modifiche o regolazioni che potrebbero essere effettuate sul prodotto, senza previa autorizzazione scritta da parte di Nikon, per soddisfare standard tecnici locali o nazionali in vigore in Paesi diversi da quelli per cui il prodotto è stato originariamente progettato e/o fabbricato.
3. La garanzia non sarà applicabile nel caso di:
• danni causati dall'uso improprio, compreso, ma non limitati alla mancata utilizzazione del prodotto per il suo normale scopo o in base alle istruzioni per l'utente sul corretto utilizzo e la manutenzione, e all'installazione o all'uso del prodotto non coerenti con gli standard di sicurezza in vigore nel Paese in cui viene utilizzato.
• danni causati da incidenti, compreso, ma non limitati a fulmini, acqua, incendi, abuso o negligenza.
• alterazione, imbrattamento, illeggibilità o rimozione del modello o del numero di serie sul prodotto.
• danni risultanti da riparazioni o regolazioni che sono state eseguite da organizzazioni o persone non autorizzate all'assistenza.
• difetti in qualsiasi sistema in cui il prodotto è incorporato o con cui viene utilizzato.
4. Questa garanzia di assistenza non altera i diritti legali del consumatore previsti dalle leggi nazionali in vigore applicabili, né il diritto del consumatore nei riguardi del rivenditore derivante dal contratto di vendita/acquisto.
Avviso Una descrizione generale di tutti i Centri di assistenza autorizzati Nikon è reperibile online seguendo questo link
https://www.europe-nikon.com/service/

Es Condiciones de la garantía
Su equipo Nikon está garantizado contra todo defecto de fabricación durante un año completo a partir de la fecha de compra original. Si durante dicho periodo de garantía el producto presenta fallos causados por materiales o mano de obra inapropiados, nuestra red de servicio autorizada dentro del territorio de ventas Nikon Europe B.V. reparará el producto sin cargo por mano de obra o piezas, según los términos y condiciones indicados a continuación. Nikon se reserva el derecho (bajo su propia discreción) de sustituir o reparar el producto.
1. Esta garantía es válida únicamente mediante la presentación, junto con el producto, de la tarjeta de garantía cumplida y la factura original o el recibo de compra en los que se indique la fecha de compra, el tipo de producto y el nombre del distribuidor.
Nikon se reserva el derecho de rechazar el servicio de garantía gratuita si no se presentan los documentos anteriores o si la información contenida en los mismos es incompleta o ilegible.
2. Esta garantía no cubre:
• el mantenimiento o las reparaciones o sustitución de piezas necesarios debidos al uso y desgaste normales.
• las modificaciones realizadas para actualizar el producto más allá de su finalidad estándar tal y como se describe en los manuales del usuario, sin previo consentimiento escrito de Nikon.
• los gastos y todos los riesgos de transporte relacionados directa o indirectamente con la garantía de los productos.
• cualquier daño resultante por modificaciones o ajustes realizados en el producto, sin el previo consentimiento de Nikon, con la finalidad de cumplir con los estándares técnicos locales o nacionales aplicables en cualquier otro país distinto a aquel en el que el producto fue originalmente diseñado y/o fabricado.
3. La garantía no será aplicable en caso de:
• los daños causados por un uso incorrecto, incluyendo pero no limitándose a, el uso del producto con finalidades distintas a su propósito original o si no se utilizada en conformidad las instrucciones del usuario o si se utiliza, mantiene o instala incorrectamente o si el producto no se usa de forma consistente con los estándares de seguridad aplicables en el país de uso.
• los daños causados por accidentes, incluyendo pero no limitándose a, rayos, agua, fuego, uso incorrecto o negligencia.
• la alteración, desfiguración, ilegibilidad o eliminación del número de modelo o de serie del producto.
• los daños resultantes de las reparaciones o ajustes realizados por organizaciones o personas no autorizadas.
• los defectos en cualquiera de los sistemas en los que se incorpore el producto o en los que se use el mismo.
4. Esta garantía de servicio no afecta a los derechos estatutarios del consumidor en conformidad con las normativas nacionales aplicables vigentes, ni a los derechos del consumidor contra el distribuidor surgidos de su contrato de venta/adquisición.
Avisa Podrá encontrar en línea a través del siguiente enlace una descripción general de las estaciones autorizadas de servicio de Nikon
https://www.europe-nikon.com/service/

Pt Termos da garantia
O seu equipamento Nikon é garantido contra quaisquer defeitos de fabrico durante um ano a partir da data da aquisição original. Se durante este período de garantia o produto se apresentar como defeituoso devido a material ou fabricação inadequados, a rensa rede de assistência autorizada dentro do território de vendas da Nikon Europa B.V. irá reparar o produto gratuitamente para mão-de-obra e peças, no termos e condições definidos abaixo. A Nikon reserva-se o direito (a seu exclusivo critério) de substituir ou reparar o produto.
1. Esta garantia é facultada somente contra a apresentação da cartão de garantia preenchido e do original da fatura ou do recibo da compra indicando a data de compra, tipo de produto e nome do revendedor, juntamente com o produto.
A Nikon reserva-se o direito de recusar o serviço de garantia gratuita se os documentos acima não puderem ser apresentados ou se a informação neles contida for incompleta ou ilegível.
2. Esta garantia não cobre:
• manutenção necessária e reparação ou substituição de peças devido ao uso e desgaste normais.
• modificações para melhorar o produto a partir da sua finalidade normal conforme descrito no manual do utilizador, sem o consentimento escrito prévio da Nikon.
• custos do transporte e todos os riscos do transporte relacionados direta ou indiretamente com a garantia dos produtos.
• qualquer dano resultante de modificações ou ajustes que possam ser feitos ao produto, sem o consentimento escrito prévio da Nikon, a fim de cumprir com as normas técnicas locais ou nacionais em vigor em qualquer outro país que não os para os quais o produto foi originalmente projetado e/ou fabricado.
3. A garantia não será aplicável no caso de:
• danos causados por uso indevido incluindo mas não limitado à falta de utilização do produto para o seu objetivo ou de acordo com as instruções do utilizador sobre a utilização e manutenção corretas, e à instalação ou utilização do produto contrariamente às normas de segurança vigentes no país onde este é usado.
• danos causados por acidentes incluindo mas não limitado a relâmpago, água, fogo, má utilização ou negligência.
• alteração, obliteração, ilegibilidade ou remoção do modelo ou número de série no produto.
• danos resultantes de reparações ou ajustes que tenham sido realizados por organizações ou pessoas de assistência não autorizada.
• defeitos de qualquer sistema no qual o produto é incorporado ou com o qual é utilizado.
4. Esta garantia de serviço não afeta os direitos legais do consumidor de acordo com as leis nacionais em vigor aplicáveis, nem os direitos do consumidor em relação ao revendedor resultantes do seu contrato de compra e venda.
Avisa Pode ser encontrada online uma descrição geral de todos os centros de assistência autorizada da Nikon seguindo este link
https://www.europe-nikon.com/service/

C Panel Options
Follow the steps below to choose the units for focus distance from meters (**m**) or feet (**ft**) or adjust the brightness of the lens Info panel.

1 Press and hold the display button to view settings.
• Unit or brightness selection options will be displayed. The currently selected item will flash.
• Press the display button to toggle between displays.

En User's Manual

Before using this product, please read these instructions carefully. You will also need to consult the camera manual.
• This lens is intended exclusively for use with mirrorless cameras featuring a Nikon Z mount.
• Update the camera firmware to the latest version. With earlier versions, the camera may fail to detect the lens correctly and some features may not be available. The latest version of the camera firmware can be downloaded from the Nikon Download Center at the URL below.
https://downloadcenter.nikonimglib.com/

For Your Safety

To prevent damage to property or injury to yourself or to others, read "For Your Safety" in its entirety before using this product.

Keep these safety instructions where all those who use this product will read them.

⚠ **WARNING:** Failure to observe the precautions marked with this icon could result in death or severe injury.

⚠ **CAUTION:** Failure to observe the precautions marked with this icon could result in injury or property damage.

⚠ WARNING

- **Do not disassemble or modify this product.**
  Do not touch internal parts that become exposed as the result of a fall or other accident.
  Failure to observe these precautions could result in electric shock or other injury.
- **Should you notice any abnormalities such as the product producing smoke, heat, or unusual odors, immediately disconnect the camera power source.**
  Continued operation could result in fire, burns or other injury.
- **Keep dry.**
  Do not handle with wet hands.
  Failure to observe these precautions could result in fire or electric shock.
- **Do not use this product in the presence of flammable dust or gas such as propane, gasoline or aerosols.**
  Failure to observe this precaution could result in explosion or fire.
- **Do not directly view the sun or other bright light source through the lens.**
  Failure to observe this precaution could result in visual impairment.
- **Keep this product out of reach of children.**
  Failure to observe this precaution could result in injury or product malfunction. In addition, note that small parts constitute a choking hazard. Should a child swallow any part of this product, seek immediate medical attention.
- **Do not handle with bare hands in locations exposed to extremely high or low temperatures.**
  Failure to observe this precaution could result in burns or frostbite.

⚠ CAUTION

- **Do not leave the lens pointed at the sun or other strong light sources.**
  Light focused by the lens could cause fire or damage to product's internal parts. When shooting backlit subjects, keep the sun well out of the frame. Sunlight focused into the camera when the sun is close to the frame could cause fire.
- **Do not leave the product where it will be exposed to extremely high temperatures, for an extended period such as in an enclosed automobile or in direct sunlight.**
  Failure to observe this precaution could result in fire or product malfunction.
- **Do not transport cameras or lenses with tripods or similar accessories attached.**
  Failure to observe this precaution could result in injury or product malfunction.

Notices for Customers in Europe

This symbol indicates that electrical and electronic equipment is to be collected separately.
The following apply only to users in European countries:
• This product is designated for separate collection at an appropriate collection point. Do not dispose of as household waste.
• Separate collection and recycling helps conserve natural resources and prevent negative consequences for human health and the environment that might result from incorrect disposal.
• For more information, contact the retailer or the local authorities in charge of waste management.

Using the Lens

Parts of the Lens: Names and Functions

Refer to the diagram on the left edge of this sheet.

1	Lens hood mounting mark	Use when attaching the lens hood.	See B
2	Rubber grip	—	—
3	Focus ring	Use for manual focus. • When focusing using autofocus, you can adjust focus manually by rotating the ring while the shutter-release button is pressed halfway; after focusing, press the shutter-release button the rest of the way down to shoot.	—
4	Lens info panel	View focus distance, depth of field, and other information.	See D C
5	Control ring	Rotate to adjust a setting such as [Aperture] or [Exposure compensation] assigned using the camera. For more information, see the description of [Custom control assignment], [Custom controls], or [Custom controls (shooting)] in the camera manual.	—
6	Lens mounting mark	Use when mounting the lens on the camera.	See A
7	Rubber lens-mount gasket	—	—
8	CPU contacts	Used to transfer data to and from the camera.	—
9	L-Fn button	Press to perform a function assigned using the camera. For more information, see the description of [Custom control assignment], [Custom controls], or [Custom controls (shooting)] in the camera manual.	—
10	Display button	Save settings or choose the information shown in the lens panel.	See D C
11	Focus-mode switch	Choose a focus mode. • A: Autofocus • M: Manual focus Note that depending of the setting chosen, focus must be adjusted manually when manual focus mode is selected using camera controls.	—
12	Lens hood	Lens hoods block stray light that would otherwise cause flare or ghosting. They also serve to protect the lens.	—
13	Lens hood lock mark	Use when attaching the lens hood.	See D
14	Lens hood lock release button	Use when removing the lens hood.	—
15	Lens cap (front cap)	—	—
16	Lens cap (rear cap)	—	—

Cameras with AF-Assist Illuminators

The lens or lens hood may block the light from the camera AF-assist illuminator.
• For the latest information on using the lens with cameras that have built-in AF-assist illuminators, visit the site below.
https://downloadcenter.nikonimglib.com/

Using the Lens on Cameras with a Built-in Flash

Shadows will be visible in photos where light from the built-in flash is obscured by the lens or lens hood. Remove the lens hood before shooting. Note, however, that depending on lens focal length and the distance to the subject, shadows may appear even when the lens hood is removed.
• Shadows will be visible in photos taken when this lens is mounted on a Z 50.
• For the latest information on focal lengths and subject distances at which shadows will not appear in photos taken with a built-in flash, visit the site below.
https://downloadcenter.nikonimglib.com/

Precautions for Use

• Do not pick up or hold the lens or camera using only the lens caps or lens hood.
• Keep the CPU contacts clean.
• Should the rubber lens-mount gasket be damaged, cease use immediately and take the lens to a Nikon-authorized service center for repair.
• Replace the lens caps when the lens is not in use.
• Do not leave the lens in sunlight locations or in locations in which it may be exposed to moisture. Rusting of the internal mechanism can cause irreparable damage.
• Do not leave the lens next to open flames or in other extremely hot locations. Extreme heat could damage or warp the reinforced plastic exterior.
• Rapid changes in temperature may cause damaging condensation inside and outside the lens. Before taking the lens from a warm to a cold environment or vice versa, place it in a bag or plastic case to slow the change in temperature.
• We recommend that you place the lens in its case to protect it from scratches during transport.

Lens Care

• Removing dust is normally sufficient to clean the glass surfaces of the lens.
• Smudges, fingerprints, and other oily stains can be removed from the lens surface using a soft, clean cotton cloth or third-party lens cleaning tissue lightly dampened with a small amount of ethanol or lens cleaner. Wipe gently from the center outwards in a circular motion, taking care not to leave smears or touch the lens with your fingers.
• Never use organic solvents such as paint thinner or benzene to clean the lens.
• Neutral Color (NC) filters (available separately) and the like can be used to protect the front lens element.
• Do not store with naphtha or camphor moth balls or in direct sunlight. If the lens will not be used for an extended period, store it in a cool, dry location to prevent mold and rust.

Accessories

Supplied Accessories

• LC-82B Lens Cap (front cap)
• LF-N1 Lens Cap (rear cap)
• HB-94 Lens Hood
• CL-C2 Lens Case

Using the Lens Case
• The case is intended to protect the lens from scratches, not from falls or other physical shocks.
• The case is not water resistant.
• The material used in the case may fade, bleed, stretch, shrink, or change color when rubbed or wet.
• Remove dust with a soft brush.
• Water and stains can be removed from the surface with a soft, dry cloth. Do not use alcohol, benzene, thinner, or other volatile chemicals.
• Do not store in locations exposed to direct sunlight or high temperatures or humidity.
• Do not use the case to clean the monitor or lens elements.
• Be careful that the lens does not fall from the case during transport.

Material: Polyester

Compatible Accessories

82 mm screw-on filters

Filters
• Use only one filter at a time.
• Remove the lens hood before attaching filters or rotating circular polarizing filters.

Specifications

Mount	Nikon Z mount
Focal length	50 mm
Maximum aperture	f/1.2
Lens construction	17 elements in 15 groups (including 2 ED elements, 3 aspherical elements, and elements with Nano crystal and ARNEO coats)
Angle of view	• FX format: 47° • DX format: 31° 30'
Focusing system	Internal focusing system
Minimum focus distance	0.45 m (1.48 ft) from focal plane
Maximum reproduction ratio	0.15×
Diaphragm blades	9 (rounded diaphragm opening)
Aperture range	f/1.2 – 16
Filter-attachment size	82 mm (P = 0.75 mm)
Dimensions	Approx. 89.5 mm/3.6 in. maximum diameter × 150 mm/6 in. (distance to end of lens from camera lens mount flange)
Weight	Approx. 1090 g (2 lb 6.5 oz)

Nikon reserves the right to change the appearance, specifications, and performance of this product at any time and without prior notice.

De Benutzerhandbuch

Bitte lesen Sie sorgfältig diese Anleitung, bevor Sie dieses Produkt verwenden. Ziehen Sie außerdem das Kamerahandbuch zu Rate.
• Dieses Objektiv ist ausschließlich für den Gebrauch an spiegellosen Kameras mit Nikon-Z-Bajonett vorgesehen.
• Stellen Sie sicher, dass auf der Kamera die neueste Firmware-Version installiert ist. Mit älteren Versionen erkennt die Kamera möglicherweise das Objektiv nicht korrekt und manche Funktionen stehen eventuell nicht zur Verfügung. Die neueste Version der Kamera-Firmware kann im Nikon Download-Center unter der folgenden Internetadresse heruntergeladen werden.
https://downloadcenter.nikonimglib.com/

Sicherheitshinweise

Lesen Sie die Sicherheitshinweise vor der Inbetriebnahme dieses Produkts vollständig durch, um Sach- oder Personenschäden zu verhüten.

Bewahren Sie diese Hinweise griffbereit für alle Personen auf, die das Produkt benutzen.

⚠ **WARNUNG:** Das Missachten der Warnhinweise, die so gekennzeichnet sind, könnte zu schweren Verletzungen oder zum Tod führen.

⚠ **VORSICHT:** Das Missachten der Warnhinweise, die so gekennzeichnet sind, könnte zu Sach- oder Personenschäden führen.

⚠ WARNUNG

- **Das Produkt nicht auseinandernehmen oder modifizieren.**
  Berühren Sie keine Teile aus dem Geräteinnern, die infolge eines Sturzes oder eines anderen Unfallereignisses freiliegen.
  Das Missachten dieser Vorsichtsmaßnahmen kann einen Stromschlag oder andere Verletzungen verursachen.
- **Sollte das Produkt qualmen, sich überhitzen oder ungewöhnliche Gerüche absondern, trennen Sie sofort die Kamera-Stromversorgung.**
  Die fortgesetzte Verwendung kann Brandgefahr, Verbrennungen oder andere Verletzungen zur Folge haben.
- **Vor Nässe schützen.**
  Nicht mit nassen Händen anfassen.
  Das Missachten dieser Vorsichtsmaßnahmen kann einen Brand oder Stromschlag verursachen.
- **Verwenden Sie dieses Produkt nicht in der Gegenwart von entflammbarem Staub oder Gas (wie z. B. Propangas, Benzin oder Aerosole).**
  Das Missachten dieser Vorsichtsmaßnahme kann eine Explosion oder einen Brand verursachen.
- **Blicken Sie nicht durch das Objektiv direkt in die Sonne oder eine andere sehr helle Lichtquelle.**
  Das Missachten dieser Vorsichtsmaßnahme kann bleibende Schäden am Auge verursachen.
- **Das Produkt von Kindern fernhalten.**
  Das Missachten dieser Vorsichtsmaßnahme kann zu Verletzungen oder zur Beschädigung des Produkts führen. Beachten Sie außerdem, dass Kleinteile ein Erstickungsrisiko darstellen. Sollte ein Kind irgendein Teil dieses Produkts verschlucken, konsultieren Sie sofort einen Arzt.
- **An Orten mit extrem hohen oder niedrigen Temperaturen nicht mit bloßen Händen handhaben.**
  Das Missachten dieser Vorsichtsmaßnahme kann zu Verbrennungen oder Erfrierungen führen.

⚠ VORSICHT

- **Das Objektiv nicht auf die Sonne oder andere sehr helle Lichtquellen richten.**
  Das vom Objektiv gebündelte Licht kann einen Brand verursachen oder die inneren Teile des Produkts beschädigen. Halten Sie die Sonne aus dem Bildfeld, wenn Sie Motive im Gegenlicht fotografieren. Wenn sich die Sonne in unmittelbarer Nähe des Bildausschnitts befindet, können die gebündelten Lichtstrahlen im Kameragehäuse einen Brand/Schaden verursachen.
- **Bewahren Sie das Produkt nicht längere Zeit an Orten auf, an denen es extrem hohen Temperaturen ausgesetzt ist, wie in einem geschlossenen Auto oder direkt in der Sonne.**
  Das Missachten dieser Vorsichtsmaßnahme kann einen Brand oder Produktschäden verursachen.
- **Tragen Sie Kameras oder Objektive nicht mit montiertem Stativ oder ähnlichem Zubehör umher.**
  Das Missachten dieser Vorsichtsmaßnahme kann zu Verletzungen oder zur Beschädigung des Produkts führen.

Hinweise für Kunden in Europa

Durch dieses Symbol wird angezeigt, dass elektrische bzw. elektronische Geräte getrennt entsorgt werden müssen.

Folgendes gilt für Verbraucher in europäischen Ländern:
• Dieses Produkt muss an einer geeigneten Sammelstelle separat entsorgt werden. Eine Entsorgung über den Hausmüll ist unzulässig.
• Durch getrennte Entsorgung und Recycling können natürliche Rohstoffe bewahrt und die durch falsche Entsorgung verursachten, schädlichen Folgen für die menschliche Gesundheit und Umwelt verhindert werden.
• Weitere Informationen erhalten Sie bei Ihrem Fachhändler oder bei den für die Abfallentsorgung zuständigen Behörden bzw. Unternehmen.

Benutzen des Objektivs

Objektivteile: Namen und Funktionen

Die Objektivteile sind links auf diesem Blatt abgebildet.

1	Markierung für das Ansetzen der Gegenlichtblende	Hilft beim Ansetzen der Gegenlichtblende.	Siehe D
2	Gummi-Griffring	—	—
3	Fokussierring	Für die manuelle Fokussierung. • Wenn Sie mit dem Autofokus scharfstellen, können Sie die Scharfstellentfernung durch Drehen des Fokussierrings manuell verändern, während der Auslöser bis zum ersten Druckpunkt gedrückt wird; drücken Sie nach dem Fokussieren den Auslöser für die Aufnahme vollständig herunter.	—
4	Objektivinfo-Display	Zeigt die Entfernungseinstellung, den Tiefenschärfebereich und weitere Informationen an.	Siehe D C
5	Einstellring	Drehen, um eine mittels Kamera zugeordnete Einstellung wie [Blende] oder [Belichtungskorrektur] vorzunehmen. Nähere Angaben dazu finden Sie im Kameralhandbuch bei der Beschreibung von [Benutzerdef. Funktionszuwes.], [Benutzerdef. Bedienelemente] oder [Ben.def. Bedienelemente (Aufn.)].	—
6	Markierung für die Ausrichtung des Objektivs	Hilft beim Ansetzen des Objektivs an die Kamera.	Siehe A
7	Dichtungsmanschette	—	—
8	CPU-Kontakte	Für die Datenübertragung zwischen Objektiv und Kamera.	—
9	Funktionstaste (L-Fn)	Drücken, um eine mittels Kamera zugeordnete Funktion auszuführen. Nähere Angaben dazu finden Sie im Kameralhandbuch bei der Beschreibung von [Benutzerdef. Funktionszuwes.], [Benutzerdef. Bedienelemente] oder [Ben.def. Bedienelemente (Aufn.)].	—
10	Display-Taste	Einstellungen speichern oder die vom Objektivinfo-Display angezeigten Informationen auswählen.	Siehe D C
11	Fokusmodusschalter	Wahl des Fokusmodus. • A: Autofokus • M: Manuelle Fokussierung Beachten Sie, dass Sie Ihr Objektiv angesichtet der gewählten Einstellung von Hand eingestellt werden muss, wenn an der Kamera der Modus für manuelle Fokussierung gewähl

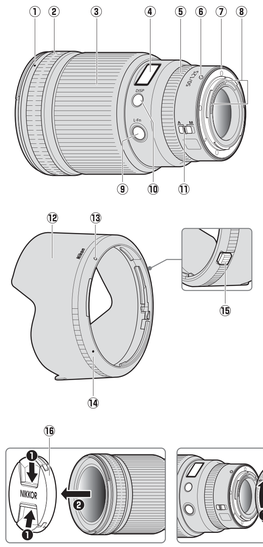

NI Gebruikshandleiding

Lees deze instructies aandachtig door, voor gebruik van dit product. U moet ook de handleiding van de camera raadplegen.
- Dit objectief is uitsluitend bedoeld voor gebruik met systeemcamera's die over een Nikon Z-vatting beschikken.
- Werk de camerafirmware bij naar de nieuwste versie. Met oudere versies is het mogelijk dat de camera het objectief niet goed detecteert en zijn sommige functies mogelijk niet beschikbaar. De nieuwste versie van de camerafirmware kan worden gedownload via het Nikon Download Center op de ondersteunde URL:
https://downloadcenter.nikonimglib.com/

Voor uw veiligheid

Om schade aan eigendommen of letsel aan uzelf of anderen te voorkomen, lees "Voor uw veiligheid" in zijn geheel door alvorens dit product te gebruiken.

Bewaar deze veiligheidsinstructies daar waar iedere gebruiker van dit product ze kan lezen.

⚠ **WAARSCHUWING:** Het niet in acht nemen van deze voorzorgsmaatregelen, gemarkeerd met dit pictogram, kan de dood of ernstig letsel tot gevolg hebben.

⚠ **LET OP:** Het niet in acht nemen van deze voorzorgsmaatregelen, gemarkeerd met dit pictogram, kan letsel of schade aan eigendommen tot gevolg hebben.

⚠ WAARSCHUWING

- **Dit product niet uit elkaar halen of aanpassen.**
  Raak geen interne delen aan die worden blootgesteld als gevolg van een val of ander ongeluk.
  Het niet in acht nemen van deze voorzorgsmaatregelen kan een elektrische schok of ander letsel tot gevolg hebben.
- **Mocht u afwijkingen aan het product ontdekken zoals het produceren van rook, hitte of ongebruikelijke geuren, ontkoppel dan onmiddellijk de cameravoedingsbron.**
  Voortgaand gebruik kan brand, brandwonden of ander letsel veroorzaken.
- **Houd droog.**
  Niet met natte handen vastpakken.
  Het niet in acht nemen van deze voorzorgsmaatregelen kan brand of een elektrische schok tot gevolg hebben.
- **Gebruik dit product niet in de aanwezigheid van ontvlambaar stof of gas zoals propaan, benzine of spuitbussen.**
  Het niet in acht nemen van deze voorzorgsmaatregelen kan een explosie of brand tot gevolg hebben.
- **Kijk niet rechtstreeks in de zon of andere felle lichtbronnen door middel van het objectief.**
  Het niet in acht nemen van deze voorzorgsmaatregel kan beperkt gezichtsvermogen tot gevolg hebben.
- **Houd dit product uit de buurt van kinderen.**
  Het niet in acht nemen van deze voorzorgsmaatregel kan letsel of een defect aan het product tot gevolg hebben. Merk bovendien op dat kleine onderdelen verstikkingsgevaar opleveren. Mocht een kind onderdelen van dit product inslikken, zoek dan onmiddellijk medische hulp.
- **Pak niet het blote kaken van of plaatsen die worden blootgesteld aan extreem hoge en lage temperaturen.**
  Het niet in acht nemen van deze voorzorgsmaatregel kan brandwonden of bevriezingsverschijnselen tot gevolg hebben.

⚠ LET OP

- **Laat het objectief niet naar de zon of andere sterke lichtbronnen gericht.**
  Licht dat wordt gecONvergeerd door het objectief kan brand of schade aan de interne onderdelen van het product veroorzaken. Houd de zon goed buiten beeld bij het fotograferen van onderwerpen met tegenlicht. Zonlicht gecONvergeerd in de camera wanneer de zon zich dicht bij het beeldhoek bevindt, kan brand veroorzaken.
- **Laat het product niet achter op een plaats waar het voor langere tijd wordt blootgesteld aan extreem hoge temperaturen, zoals in een afgesloten auto of in direct zonlicht.**
  Het niet in acht nemen van deze voorzorgsmaatregel kan brand of een defect aan het product tot gevolg hebben.
- **Geen camera's of lenzen voorzien van bevestiger statieven of soortgelijke accessoires.**
  Het niet in acht nemen van deze voorzorgsmaatregel kan letsel of een defect aan het product tot gevolg hebben.

Mededelingen voor klanten in Europa

Dit symbool geeft aan dat elektrische en elektronische apparaten via gescheiden inzameling moeten worden afgevoerd.

Het volgende is alleen van toepassing op gebruikers in Europese landen:
- Dit product moet gescheiden van het overige afval worden ingeleverd bij een daarvoor bestemd inzamelingspunt. Gooi dit product niet weg als huishoudafval.
- Gescheiden inzameling en recycling helpt bij het behoud van natuurlijke bronnen en voorkomt negatieve gevolgen voor de menselijke gezondheid en het milieu die kunnen ontstaan door een onjuiste verwerking van afval.
- Neem voor meer informatie contact op met de leverancier of de gemeentelijke reinigingsdienst.

Het objectief gebruiken

Onderdelen van het objectief: namen en functies

Raadpleeg het diagram aan de linkerrand van dit blad.

1	Bevestigingsmarkering voor zonnekap	Gebruik bij het bevestigen van de zonnekap.	Zie D
2	Rubberen grip	—	—
3	Scherpstelring	Gebruiken voor handmatige scherpstelling. • Bij scherpstellen met behulp van autofocus kunt u de scherpstelling handmatig aanpassen door aan de instelring te draaien terwijl de ontspanknop half wordt ingedrukt; druk, na het scherpstellen, de ontspanknop verder volledig in om de foto te maken.	—
4	Objectiefinfoscherm	De scherpstelafstand, scherpstediepte, en andere informatie bekijken.	Zie B C
5	Instelring	Draai om een instelling aan te passen zoals [Diafragma] of [Belichtingscorrectie] die is toegewezen met behulp van de camera. Zie voor meer informatie de beschrijving van [Aangepaste knoppenwijziging], [Aangepaste knoppen] of [Aangepaste knoppen (opname)] in de handleiding van de camera.	—
6	Objectiefbevestigingsmarkering	Gebruik bij het bevestigen van het objectief op de camera.	Zie A
7	Rubberen afdichting voor objectiefbevestiging	—	—
8	CPU-contacten	Wordt gebruikt om gegevens naar en van de camera over te zetten.	—
9	**L-Fn**-knop	Druk in om een functie uit te voeren die is toegewezen met behulp van de camera. Zie voor meer informatie de beschrijving van [Aangepaste knoppenwijziging], [Aangepaste knoppen] of [Aangepaste knoppen (opname)] in de handleiding van de camera.	—
10	Weergaveknop	Instellingen opslaan of de informatie kiezen die wordt weergegeven op het objectiefinfoscherm.	Zie B C
11	Schakelaar voor scherpstelstand (A / M)	Selecteer een scherpstelstand. • **A**: Autofocus • **M**: Handmatige scherpstelling Om het een welke instelling wordt gekozen, de scherpstelling moet handmatig worden aangepast wanneer de scherpstelstand met behulp van de camerabedieningen is geselecteerd.	—
12	Zonnekap	Zonnekappen blokkeren diwaallicht dat anders schiveiken of beeldschuiven zou veroorzaken. Ze dienen ook als bescherming van het objectief.	—
13	Verwijderingsmarkering op zonnekap	Gebruik bij het bevestigen van de zonnekap.	Zie D
14	Uitlijnmarkering op zonnekap	—	—
15	Ontgrendelingsknop zonnekap	Gebruiken bij het verwijderen van de zonnekap.	—
16	Objectieflop (voorlensdop)	—	—
17	Objectieflop (achterlensdop)	—	—

Accessoires

Meegeleverde accessoires

- Objectieflop LC-82B (voorlensdop)
- Objectieflop LF-N1 (achterlensdop)
- Zonnekap HB-94
- Objectiefkas CL-C2

De objectieflas gebruiken

- De las is bedoeld om het objectief tegen krassen te beschermen, niet tegen vallen of andere fysieke schokken.
- De las is niet waterdicht.
- Het materiaal dat voor de objectieflas is gebruikt, kan vaal worden, uitlopen, uitrekken, krimpen of van kleur veranderen bij wijzen of als het nat is.
- Verwijder stof met een zachte borstel.
- Water en vlekken kunnen met een zachte, droge doek van het oppervlak worden verwijderd. Gebruik geen alcohol, wasbenzine, thinner of andere vluchtige chemicaliën.
- Bewaar niet op plaatsen die worden blootgesteld aan direct zonlicht of hoge temperaturen of vochtighEid.
- Gebruik de las niet om de monitor of lensoberoeren te reinigen.
- Let goed op dat het objectief niet uit de las valt tijdens het vervoeren.

Material: polyester

Compatibele accessoires

82 mm vastschroefbare filters

Filters

- Gebruik slechts één filter per keer.
- Verwijder de zonnekap voordat u filters bevestigt of circulaire polarisatiefilters draait.

Specificaties

Vatting	Nikon Z-vatting
Brandpuntsafstand	50 mm
Maximale diafragma	f/1.2
Objectiefconstructie	17 elementen in 15 groepen (inclusief 2 ED-elementen, 3 asferische elementen en elementen met Nano (Cystal er ARNEO coating)
Weergavehoek	• FX-formaat: 47° • DX-formaat: 31° 30'
Scherpstelsysteem	Intern scherpstellingssystem
Kortste scherpstelafstand	0,45 m vanaf filmvlak
Maximale reproductieverhouding	0,15×
Diafragmabladen	9 (ronde diafragmaopeningen)
Diafragmabereik	f/1.2 – 16
Maat voor filters/voorzetlenzen	82 mm (Ø = 0,75 mm)
Afmetingen	Ca. 89,5 mm maximum diameter × 150 mm (afstand tot uiteinde van het objectief vanaf objectiefbevestigingsvlak van de camera)
Gewicht	Ca. 1090 g

Nikon behoudt zich het recht voor om het uiterlijk en de specificaties van dit product op elk gewenst moment zonder voorafgaande aankondiging te wijzigen.

It Manuale d'uso

Prima di utilizzare il prodotto, leggere attentamente queste istruzioni. Sarà anche necessario consultare il manuale della fotocamera.
- Questo obiettivo è destinato esclusivamente all'uso con fotocamere mirrorless dotate di una baionetta Z-Mount Nikon.
- Aggiornare il firmware della fotocamera alla versione più recente. Con le versioni precedenti, la fotocamera potrebbe non essere in grado di rilevare correttamente l'obiettivo e alcune funzioni potrebbero non essere disponibili. La versione più recente del firmware della fotocamera può essere scaricata dal Centro scaricamento Nikon all'URL riportato di seguito.
https://downloadcenter.nikonimglib.com/

Informazioni di sicurezza

Per evitare danni alla proprietà o lesioni a se stessi o ad altri, leggere interamente la sezione "Informazioni di sicurezza" prima di utilizzare il prodotto.

Conservare queste istruzioni di sicurezza dove possano essere lette da chiunque utilizzi il prodotto.

⚠ **AVVERTENZA:** la mancata osservanza delle precauzioni contrassegnate con questa icona potrebbe provocare morte o gravi lesioni.

⚠ **ATTENZIONE:** la mancata osservanza delle precauzioni contrassegnate con questa icona potrebbe provocare lesioni o danni alla proprietà.

⚠ AVVERTENZA

- **Non smontare né modificare il prodotto.**
  Non toccare le parti interne che diventano esposte come risultato di caduta o altro incidente.
  La mancata osservanza di queste precauzioni potrebbe provocare scosse elettriche o altre lesioni.
- **Se si dovessero notare anomalie, per esempio la produzione di fumo, calore o odori insoliti da parte del prodotto, scollegare immediatamente la fonte di alimentazione della fotocamera.**
  Continuare a utilizzarlo potrebbe provocare incendi, ustioni o altre lesioni.
- **Mantenere asciutto.**
  Non maneggiare con le mani bagnate.
  La mancata osservanza di queste precauzioni potrebbe provocare incendi o scosse elettriche.
- **Non utilizzare questo prodotto in presenza di polveri o gas infiammabili, quali propano, benzina o aerosol.**
  La mancata osservanza di questa precauzione potrebbe provocare esplosioni o incendi.
- **Non guardare direttamente il sole o un'altra fonte di luce intensa attraverso l'obiettivo.**
  La mancata osservanza di questa precauzione potrebbe provocare disturbi della vista.
- **Mantenere il prodotto fuori dalla portata dei bambini.**
  La mancata osservanza di questa precauzione potrebbe provocare lesioni o malfunzionamenti del prodotto. Inoltre, i rischi che i piccoli componenti costituiscono un rischio di soffocamento. Se un bambino ingerisce un componente del prodotto, rivolgersi immediatamente a un medico.
- **Non maneggiare a mani nude in luoghi esposti a temperature estremamente alte o basse.**
  La mancata osservanza di questa precauzione potrebbe provocare ustioni o congelamento.

⚠ ATTENZIONE

- **Non lasciare l'obiettivo puntato verso il sole o altre fonti di luce intensa.**
  La luce intensa o fusco dell'obiettivo è sufficiente a causare incendi o danni ai componenti interni del prodotto. Quando si riprendono soggetti in controluce, tenere il sole ben lontano dall'inquadratura. La luce solare messa a fuoco nella fotocamera quando il sole è vicino all'inquadratura potrebbe provocare incendi.
- **Non lasciare il prodotto dove sarà esposto a temperature estremamente alte per un periodo prolungato, per esempio in un'automobile chiusa o sotto la luce diretta del sole.**
  La mancata osservanza di questa precauzione potrebbe provocare incendi o malfunzionamenti del prodotto.
- **Non trasportare fotocamere o obiettivi con treppiedi o accessori simili collegati.**
  La mancata osservanza di questa precauzione potrebbe provocare lesioni o malfunzionamenti del prodotto.

Avvisi per gli utenti europei

Questo simbolo indica che gli apparecchi elettrici ed elettronici devono essere smaltiti negli appositi contenitori di rifiuti.

Le seguenti istruzioni sono rivolte esclusivamente agli utenti di paesi europei:
- Il presente prodotto deve essere smaltito nell'apposito contenitore di rifiuti. Non smaltire insieme ai rifiuti domestici.
- La raccolta differenziata e il riciclaggio aiutano a preservare le risorse naturali e prevenire le conseguenze negative per la salute umana e per l'ambiente che potrebbero essere provocate da uno smaltimento scorretto.
- Per ulteriori informazioni, vi preghiamo di contattare il rivenditore o le autorità locali responsabili dello smaltimento dei rifiuti.

Utilizzo dell'obiettivo

Componenti dell'obiettivo: nomi e funzioni

Fare riferimento alla figura riportata sul bordo sinistro di questo foglio.

1	Riferimento di innesto paraluce	Utilizzare quando si fissa il paraluce.	Vedere D
2	Impugnatura in gomma	—	—
3	Anello di messa a fuoco	Utilizzare per la messa a fuoco manuale. • Quando si esegue la messa a fuoco mediante l'autofocus, è possibile regolare la messa a fuoco manualmente ruotando l'anello mentre il pulsante di scatto viene premuto a metà corsa; dopo aver messo a fuoco, premere il pulsante di scatto fino in fondo per riprendere.	—
4	Display info obiettivo	Visualizzare la distanza di messa a fuoco, la profondità di campo e altre informazioni.	Vedere B C
5	Anello di controllo	Ruotare per regolare un'impostazione quale [Diaframma] o [Compensazione esposizi.] assegnata mediante la fotocamera. Per ulteriori informazioni, vedere la descrizione di [Assegnaz. contr. personalizz.] [Controlli personalizzati] o [Controlli personalizzati (riprese)] nel manuale della fotocamera.	—
6	Riferimento di innesto obiettivo	Utilizzare quando si innesta l'obiettivo sulla fotocamera.	Vedere A
7	Guarnizione in gomma di innesto obiettivo	—	—
8	Contatti CPU	Utilizzati per il trasferimento di dati da e verso la fotocamera.	—
9	Pulsante **L-Fn**	Premere per eseguire una funzione assegnata utilizzando la fotocamera. Per ulteriori informazioni, vedere la descrizione di [Assegnaz. contr. personalizz.], [Controlli personalizzati] o [Controlli personalizzati (riprese)] nel manuale della fotocamera.	—
10	Pulsante display	Salvare le impostazioni o scegliere le informazioni mostrate nel display info obiettivo.	Vedere B C
11	Selettore del modo di messa a fuoco (A / M)	Scegliere un modo di messa a fuoco. • **A**: autofocus • **M**: messa a fuoco manuale Si noti che, indipendentemente dall'impostazione scelta, la messa a fuoco deve essere regolata manualmente quando il modo di messa a fuoco manuale è selezionato utilizzando i controlli della fotocamera.	—
12	Paraluce	I paraluce bloccano la luce sporadica che altrimenti potrebbe causare luce parassita o immagini fantasma. Servono anche per proteggere l'obiettivo.	—
13	Riferimento di blocco paraluce	Utilizzare quando si fissa il paraluce.	Vedere D
14	Riferimento di allineamento paraluce	—	—
15	Pulsante di sblocco paraluce	Utilizzare quando si rimuove il paraluce.	—
16	Tappo per obiettivo (tappo anteriore)	—	—
17	Tappo per obiettivo (copriobiettivo posteriore)	—	—

Collegamento e rimozione

Collegamento dell'obiettivo

1 Spegnere la fotocamera, rimuovere il tappo corpo e staccare il copriobiettivo posteriore.

2 Posizionare l'obiettivo sul corpo macchina della fotocamera, mantenendo il riferimento di innesto dell'obiettivo allineato con il riferimento di innesto sul corpo macchina della fotocamera, quindi ruotare l'obiettivo in senso antiorario fino a farlo scattare in posizione.

Rimozione dell'obiettivo

1 Spegnere la fotocamera.

2 Premere e tenere premuto il pulsante di rilascio obiettivo mentre si ruota l'obiettivo in senso orario.

Il display info obiettivo

Il display info obiettivo si illumina quando l'obiettivo è collegato a una fotocamera e la fotocamera è accesa.
- Premere il pulsante display obiettivo per commutare ciclicamente il display, come indicato:

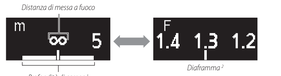

1 *La profondità di campo viene visualizzata quando la fotocamera è nel modo* **A** *o* **M**.

2 *Il diaframma viene visualizzato solo quando la fotocamera è nel modo* **A** *o* **M**. *Il display per altri modi è mostrato nell'illustrazione.*

- Il modo di messa a fuoco (**AF** o **MF**) viene visualizzato brevemente quando è stato scelto mediante il selettore del modo di messa a fuoco.
- Il pannello si spegne automaticamente quando il timer di standby della fotocamera scade o se non vengono effettuate operazioni con l'obiettivo per circa 10 secondi. Premere il pulsante display per riattivare il display.

Il display info obiettivo

La distanza di messa a fuoco, la profondità di campo e altre informazioni visualizzate nel display info obiettivo sono solo approssimazioni.

Bokeh irregolare

Con tempi di posa veloci e/o diaframmi aperti, si potrebbero notare irregolarità nella forma del bokeh. L'effetto può essere attenuato scegliendo tempi di posa più lunghi e/o numeri f/ più alti.

Opzioni del pannello

Seguire gli step riportati di seguito per scegliere le unità di misura per la distanza di messa a fuoco tra metri (**m**) o piedi (**ft**), oppure regolare la luminosità del display obiettivo.

1 **Premere e tenere premuto il pulsante display per visualizzare le impostazioni.**
- Le opzioni di selezione delle unità o della luminosità verranno visualizzate. La voce attualmente selezionata lampeggerà.
- Premere il pulsante display per commutare tra i display.

2 **Scegliere un'impostazione usando l'anello di controllo dell'obiettivo.**

Unità
- Ruotare l'anello di controllo per scegliere tra metri (**m**) o piedi (**ft**).

Luminosità
- Ruotare l'anello di controllo in direzione "+" (più luminoso) o "–" (più scuro).
- Scegliere fra 6 livelli di luminosità.

- Per spegnere il display info obiettivo, ruotare l'anello nella direzione "–" finché l'icona non passa a .
- Premere il pulsante display per salvare le modifiche e commutare il display.
- Se non vengono eseguite operazioni con i controlli dell'obiettivo per circa 5 secondi, le opzioni del pannello scompaiono dal display. Le modifiche verranno perse.

3 **Premere e tenere premuto il pulsante display per tornare alla visualizzazione informazioni dell'obiettivo.**
- Scegliere per la luminosità di display info obiettivo. Per riaccendere il display, premere e tenere premuto il pulsante display.

Fissaggio e rimozione del paraluce

Montaggio del paraluce

- Allineare il riferimento di innesto paraluce con il riferimento di allineamento paraluce (**B**), quindi ruotare il paraluce (**C**) finché il riferimento di innesto non è allineato con il riferimento di blocco paraluce (**D**).

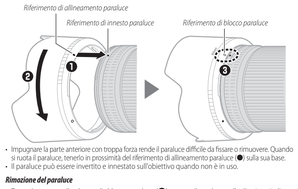

- Impugnare la parte anteriore con troppa forza rende il paraluce difficile da fissare o rimuovere. Quando si nota il paraluce, tenerlo in prossimità del riferimento di allineamento paraluce (**B**) sulla sua base.
- Il paraluce può essere invertito e innestato sull'obiettivo quando non è in uso.

Rimozione del paraluce

- Tenendo premuto il pulsante di sblocco paraluce (**A**), ruotare il paraluce nella direzione indicata da (**B**) e rimuoverlo dall'obiettivo (**C**).

Pulsante di sblocco paraluce

- La stessa procedura può essere utilizzata quando il paraluce è invertito.

Quando l'obiettivo è collegato

La posizione di messa a fuoco potrebbe cambiare se si spegne la fotocamera e quindi la si riaccende dopo la messa a fuoco. Ciò è effettuato la messa a fuoco sulla posizione preselezionata mentre si attendeva la comparsa del soggetto, si consiglia di non spegnere la fotocamera finché l'immagine non è stata scattata.

Fotocamere con illuminatori ausiliari AF

Obiettivo o il paraluce potrebbero bloccare la luce emessa dall'illuminatore ausiliario AF della fotocamera.
- Per informazioni sull'utilizzo dell'obiettivo con fotocamere provviste di illuminatori AF incorporati, visitare il sito riportato di seguito.
https://downloadcenter.nikonimglib.com/

Utilizzo dell'obiettivo su fotocamere con un flash incorporato

Ombre saranno visibili nelle foto dove la luce proveniente dal flash incorporato è oscurata dall'obiettivo o dal paraluce. Rimuovere il paraluce prima della ripresa. Si noti, tuttavia, che, in base alla lunghezza focale dell'obiettivo e alla distanza dal soggetto, potrebbero apparire ombre anche se il paraluce viene rimosso.
- Ombre saranno visibili nelle foto scattate quando questo obiettivo è innestato su una Z 50.
- Per informazioni aggiornate sulle lunghezze focali e sulle distanze dal soggetto alle quali le ombre non saranno presenti nelle foto scattate con un flash incorporato, visitare il sito riportato di seguito.
https://downloadcenter.nikonimglib.com/

Precauzioni per l'uso

- Non afferrare o tenere l'obiettivo o la fotocamera solo utilizzando i tappi dell'obiettivo o il paraluce.
- Mantenere puliti i contatti CPU.
- Nel caso in cui la guarnizione in gomma di innesto obiettivo sia danneggiata, interrompere immediatamente l'utilizzo e portare l'obiettivo ad un centro assistenza autorizzato Nikon per la riparazione.
- Riposizionare i tappi per obiettivo quando l'obiettivo non è in uso.
- Non lasciare l'obiettivo in luoghi umidi o in luoghi in cui potrebbe essere esposto all'umidità. Un meccanismo interno arrugginito può causare danni irreparabili.
- Non lasciare l'obiettivo vicino a fiamme libere o in altri luoghi estremamente caldi. Il calore estremo potrebbe danneggiare o deformare la superficie in plastica rinforzata.
- Rapidi cambiamenti di temperatura potrebbero provocare una dannosa condensa all'interno e all'esterno dell'obiettivo. Prima di portare l'obiettivo da un ambiente caldo a uno freddo o viceversa, posizionarlo in un'area borsa o simile per permettere la variazione di temperatura.
- Si consiglia di posizionare l'obiettivo nella sua custodia per proteggerlo da graffi durante il trasporto.

Cura dell'obiettivo

- La rimozione della polvere è di solito sufficiente per pulire le superfici in vetro dell'obiettivo.
- Macchie, impronte digitali e altre macchie oleose possono essere rimosse dalla superficie dell'obiettivo con un panno di cotone pulito e morbido o con una veline per la pulizia dell'obiettivo di terze parti leggermente inumiditi con una piccola quantità di etanolo o detergente per obiettivo. Pulire delicatamente dal centro verso l'esterno con un movimento circolare, assicurandosi di non lasciare effetto smear e di non toccare l'obiettivo con le dita.
- Per la pulizia dell'obiettivo non usare mai solventi organici, come solventi per vernici o benzene.
- I filtri neutri (NC) disponibili separatamente o simili possono essere usati per proteggere l'elemento frontale dell'obiettivo.
- Non conservare con naftalina o canfora o in luoghi esposti alla luce diretta del sole. Se l'obiettivo non verrà usato per un periodo di tempo prolungato, conservarlo in un luogo fresco e asciutto per evitare muffa e ruggine.

Accessori

Accessori in dotazione

- Tappo per obiettivo LC-82B (tappo anteriore)
- Tappo per obiettivo LF-N1 (copriobiettivo posteriore)
- Paraluce HB-94
- Custodia per obiettivo CL-C2

Uso della custodia per obiettivi

- La custodia è progettata per proteggere l'obiettivo dai graffi, non da cadute o altri shock fisici.
- La custodia non è resistente all'acqua.
- Il materiale utilizzato nella custodia potrebbe sbiadire, scolorire, allungarsi, restringersi o cambiare colore quando viene strofinato o bagnato.
- Eliminare lo polvere con una spazzola morbida.
- Acqua e macchie possono essere rimosse dalla superficie con un panno morbido e asciutto. Non utilizzare alcool, benzene, diluenti o altre sostanze chimiche volatili.
- Non conservare in luoghi esposti alla luce diretta del sole o ad alte temperature o umidità.
- Non utilizzare la custodia per pulire il monitor o gli elementi dell'obiettivo.
- Fare attenzione che l'obiettivo non cada dalla custodia durante il trasporto.

Materiale: poliestere

Accessori compatibili

Filtri a vite da 82 mm

Filtri

- Utilizzare solo un filtro alla volta.
- Rimuovere il paraluce prima di collegare i filtri o di ruotare i filtri polarizzanti circolari.

Specifiche

Innesto	Baionetta Z-mount Nikon
Lunghezza focale	50 mm
Apertura massima	f/1.2
Costruzione obiettivo	17 elementi in 15 gruppi (inclusi 2 elementi ED, 3 elementi asferici ed elementi con trattamento Nano (cystal e trattamento ARNEO)
Angolo di campo	• Formato FX: 47° • Formato DX: 31° 30'
Sistema di messa a fuoco	Sistema di messa a fuoco interna
Distanza minima di messa a fuoco	0,45 m dal piano focale
Massimo rapporto di riproduzione	0,15×
Lamelle del diaframma	9 (apertura del diaframma arrotondata)
Gamma del diaframma	f/1.2 – 16
Dimensione attacco filtro	82 mm (Ø = 0,75 mm)
Dimensioni	Diametro massimo di circa 89,5 mm × 150 mm (distanza all'estremità dell'obiettivo dalla flangia di innesto obiettivo della fotocamera)
Peso	Circa 1090 g

Nikon si riserva il diritto di modificare l'aspetto, le specifiche e le prestazioni di questo prodotto in qualsiasi momento e senza preavviso.

Es Manual del usuario

Antes de utilizar este producto, lea atentamente estas instrucciones. También tendrá que consultar el manual de la cámara.
- Este objetivo ha sido diseñado exclusivamente para su uso con cámaras mirrorless con montura Z de Nikon.
- Actualice el firmware de la cámara a la versión más reciente. Con las versiones anteriores, es posible que la cámara no detecte correctamente el objetivo y que algunas funciones no estén disponibles. La versión más reciente del firmware de la cámara se puede descargar desde el Centro de descargas de Nikon en la siguiente URL.
https://downloadcenter.nikonimglib.com/

Por su seguridad

Para evitar daños materiales, sufrir lesiones o lesionar a terceros, lea completamente "Por su seguridad" antes de usar este producto.

Guarde estas instrucciones de seguridad en un lugar en el que todos los que usen el producto puedan leerlas.

⚠ **ADVERTENCIA:** No respetar las precauciones marcadas con este icono puede causar lesiones graves o mortales.

⚠ **PRECAUCIÓN:** No respetar las precauciones marcadas con este icono puede causar lesiones o daños materiales.

⚠ ADVERTENCIA

- **No desmonte ni modifique este producto.**
  No toque las piezas internas que puedan quedar expuestas como resultado de una caída u otro accidente.
  No respetar estas precauciones puede causar descargas eléctricas u otras lesiones.
- **Si nota anomalías en el producto, como por ejemplo la emisión de humo, calor u olores inusuales, desconecte inmediatamente la fuente de alimentación de la cámara.**
  Continuar usando el producto podría causar incendios, quemaduras u otras lesiones.
- **Mantener seco.**
  No manipular con las manos mojadas.
  No respetar estas precauciones puede causar incendios o descargas eléctricas.
- **No use este producto en presencia de polvo o gas inflamable, como por ejemplo propano, gasolina o aerosoles.**
  No respetar esta precaución puede causar explosiones o incendios.
- **No mire directamente al sol o a otra fuente de luz brillante a través del objetivo.**
  No respetar esta precaución puede causar discapacidad visual.
- **Mantenga este producto alejado de los niños.**
  No respetar esta precaución puede causar lesiones o funcionamientos incorrectos del producto. Además, tenga en cuenta que las piezas pequeñas pueden presentar riesgos de asfixia. Si un niño ingiere cualquier pieza de este producto, solicite asistencia médica inmediatamente.
- **No manipular con las manos descubiertas en zonas expuestas a temperaturas extremadamente altas o bajas.**
  No respetar esta precaución puede causar quemaduras o congelación.

⚠ PRECAUCIÓN

- **No deje el objetivo apuntando hacia el sol ni hacia otras fuentes de luz intensa.**
  La luz enfocada a través del objetivo puede causar incendios o dañar las piezas internas del producto. Al disparar en condiciones de contraluz, mantenga el sol alejado del encuadre. La luz del sol enfocada en la cámara cuando el sol está cerca del encuadre puede causar un incendio.
- **No deje el producto en zonas expuestas a temperaturas extremadamente altas durante largos periodos, como por ejemplo, en el interior de un vehículo cerrado o en contacto directo con la luz del sol.**
  No respetar esta precaución puede causar incendios o funcionamientos incorrectos del producto.
- **No transporte cámaras u objetivos con trípodes o accesorios similares instalados.**
  No respetar esta precaución puede causar lesiones o funcionamientos incorrectos del producto.

Avisos para los clientes en Europa

Este símbolo indica que los equipos eléctricos y electrónicos deben ser desechados por separado.

Las advertencias siguientes rigen únicamente para usuarios de países europeos:
- Este producto está diseñado para ser desechado por separado en un punto de recogida de residuos adecuado. No lo tire con la basura doméstica.
- La recogida y el reciclaje por separado ayudan a conservar los recursos naturales y previenen las consecuencias dañinas que una eliminación incorrecta podría ocasionar para la salud humana y el medioambiente.
- Para obtener más información, póngase en contacto con el vendedor o con las autoridades locales encargadas de la gestión de residuos.

Uso del objetivo

Partes del objetivo: Nombres y funciones

Consulte el diagrama que aparece en el margen izquierdo de esta página.

1	Marca de montaje del parasol	Utilizar al instalar el parasol.	Consulte D
2	Empuñadura de goma	—	—
3	Anillo de enfoque	Utilizar para el enfoque manual. • Al enfocar con el autofoco, podrá ajustar el enfoque manualmente girando el anillo mientras pulsa el disparador hasta la mitad; después de enfocar, pulse el disparador hasta el fondo para disparar.	—
4	Panel de información del objetivo	Visualice la distancia de enfoque, la profundidad de campo u otra información sobre la lente que ha instalado.	Consulte B C
5	Anillo de control	Gire para ajustar una configuración tal como [Diafragma] o [Compensación exposición] asignada usando la cámara. Para obtener más información, consulte la descripción de [Asignación control personalizado], [Controles personalizados] o [Controles pers. (disparo)] en el manual de la cámara.	—
6	Marca de montaje del objetivo	Utilizar al montar el objetivo en la cámara.	Consulte A
7	Junta de goma de montaje del objetivo	—	—
8	Contactos de CPU	Se utiliza para transferir datos a y desde la cámara.	—
9	Botón **L-Fn**	Pulse para ejecutar una función asignada utilizando la cámara. Para obtener más información, consulte la descripción de [Asignación control personalizado], [Controles personalizados] o [Controles pers. (disparo)] en el manual de la cámara.	—
10	Botón de visualización	Guarde la configuración o seleccione la información que aparecerá en el panel de información del objetivo.	Consulte B C
11	Interruptor de modo de enfoque (A / M)	Seleccione un modo de enfoque. • **A**: Autofoco • **M**: Enfoque manual Tenga en cuenta que, independientemente de la opción seleccionada, el enfoque debe ajustarse manualmente si selecciona el modo de enfoque manual usando los controles de la cámara.	—
12	Parasol de objetivo	Los parasoles bloquean la luz dispersa que de otro modo causaría destellos o efectos fantasma. También sirven para proteger el objetivo.	—
13	Marca de bloqueo del parasol	Utilizar al instalar el parasol.	Consulte D
14	Marca de alineación del parasol	—	—
15	Botón de bloqueo del parasol	Utilizar al extraer el parasol.	—
16	Tapa del objetivo (tapa frontal)	—	—
17	Tapa del objetivo (tapa posterior)	—	—

Instalación y desinstalación

Instalación del objetivo

1 Apague la cámara, retire la tapa del cuerpo y extraiga la tapa trasera del objetivo.

2 Coloque el objetivo en el cuerpo de la cámara, manteniendo la marca de montaje del objetivo alineada con la marca de montaje del cuerpo de la cámara y, a continuación, gire el objetivo en sentido antihorario hasta que haga clic en su lugar.

Desinstalación del objetivo

1 Apague la cámara.

2 Mantenga pulsado el botón de liberación del objetivo mientras gira el objetivo en sentido horario.

El panel de información del objetivo

El panel de información del objetivo se ilumina al instalar un objetivo en la cámara y si la cámara está encendida.
- *Pulse el botón de visualización del objetivo para alternar la visualización tal y como se muestra:*

1 *La profundidad de campo se muestra cuando la cámara está en el modo* **A** *o* **M**.

2 *Diafragmas se visualiza solamente cuando la cámara se encuentra en el modo* **A** *o* **M**. *La visualización para el resto de modos se indica en la ilustración.*

- El modo de enfoque (**AF** o **MF**) es visualizado brevemente al realizar la selección usando el interruptor de modo de enfoque.
- El panel se apaga automáticamente cuando expire el temporizador de espera de la cámara o si no usa el objetivo durante aproximadamente 10 segundos. Pulse el botón de visualización para reactivar la pantalla.

El panel de información del objetivo

La distancia de enfoque, la profundidad del campo, así como otro tipo de información visualizada en el panel de información del objetivo son solo referencias.

Bokeh irregular

Con velocidades de obturación rápidas y/o diafragmas grandes, es posible que note irregularidades en la forma del bokeh. El efecto puede mitigarse eligiendo velocidades de obturación más lentas y/o números f más altos.

Opciones del panel

Siga los pasos indicados a continuación para selecc